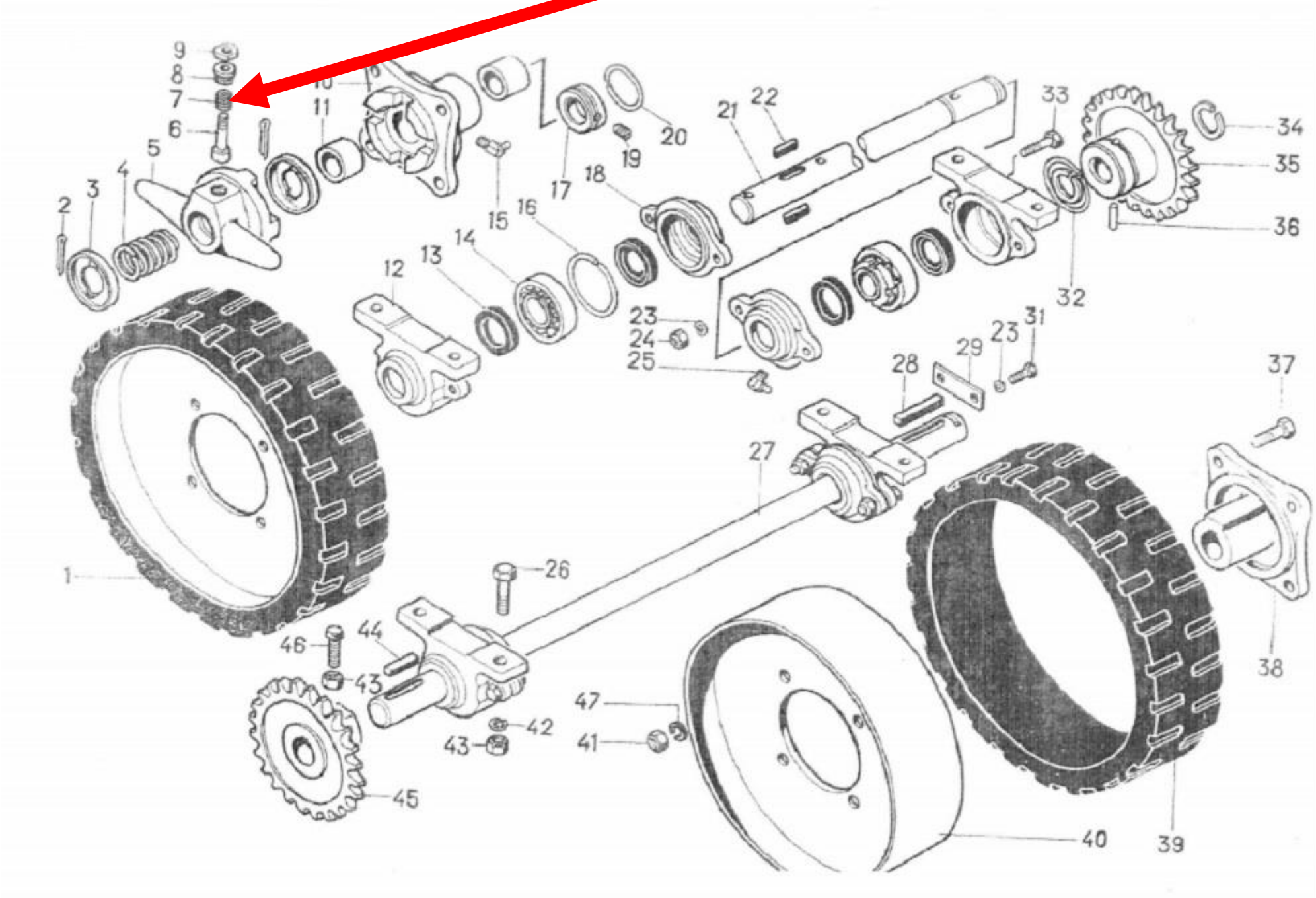ЗП 01.628 Пружина